Infratron GmbH • Produktion und Vertrieb
PF 50 03 06 • 80973 München
Tel. 0 89 / 158 126-0 · Fax 0 89 / 158 126-99
e-mail: info@infratron.de · Internet: http://www.infratron.de

Serie B127.25

Buchsenleiste / zweireihig gerade
Raster 1.27 x 2,54 mm
Bauhöhe 4,6mm

Technische Daten

Kontaktmaterial:	Phosphor Bronze	**Nennstrom:**	1 AMP
Kontaktoberfläche:	Vergoldet, Verzinnt, Selective	**Isolationswiderstand:**	5000 MΩ Min
	Standard: Gold flash oder	**Kontaktwiderstand:**	20m ΩMax.
	0,25µ / 0,50µ / 0,75µ	**Durchschlagsspannung:**	500V für 1 Minute
		Temperaturbereich:	-40°C ... +105°C
		Verarbeitungstemperatur:	230°C für 10 Sek. max.
Isolierkörper:	Nylon 6T, UL 94V-0		

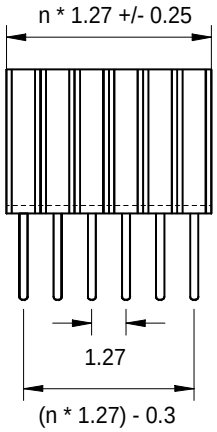

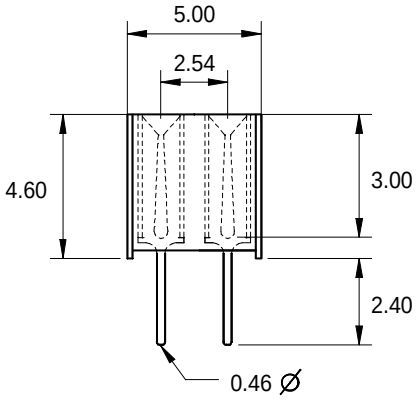

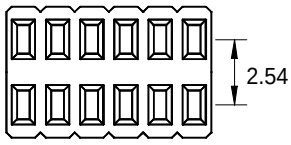

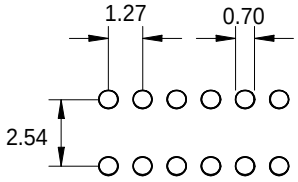

PCB - Layout

BESTELLBEZEICHNUNG

B127.25— 15 — 20

SERIE

OBERFLÄCHE
00 = verzinnt
15 = Gold flash
25 = 0,25µ
50 = 0,5µ
S15 = selectiv Gold flash

POHLZAHL
20 = 2 x 10
(max. 6 – 80)